Средства защиты от механического травмирования

ДИСЦИПЛИНА: ОХРАНА ТРУДА

РАЗРАБОТЧИК: ПРЕПОДАВАТЕЛЬ ОБЩЕПРОФЕССИОНАЛЬНЫХ ДИСЦИПЛИН ОГАПОУ «БЕЛГОРОДСКИЙ ПОЛИТЕХНИЧЕСКИЙ КОЛЛЕДЖ» ЧУМАКОВА Л.Н.

Механическое травмирование человека -

- повреждение кожных покровов, мышц, костей, сухожилий, позвоночника, глаз, головы и других частей тела.

Причины травм:

- шероховатость поверхности;
- острые кромки и грани инструмента и оборудования;
- движущиеся механизмы и машины;
- незащищенные элементы производственного оборудования;
- передвигающиеся изделия, материалы, заготовки;
- разрушающиеся конструкции;
- падение с высоты;
- возможны травмы глаз острыми предметами, образующимися при обработке материалов.

Реально опасные источники механического травмирования:

- шероховатости поверхности;
- риски, заусенцы;
- острые кромки и выступы на частях оборудования;
- подвижные заготовки при работе на металлообрабатывающих станках;
- рабочие органы штамповочного и прессового оборудования;
- частицы абразива при заточке инструмента;
- движущиеся грузоподъемные машины и средства транспорта.

Потенциально опасные источники механического травмирования:

- сосуды, работающие под давлением;
- штабели материалов, готовых изделий (при неправильной укладке могут обрушаться);
- площадки обслуживания оборудования на высоте;
- лестницы (при несоответствии их требованиям безопасности).

Другие причины получения механических травм:

- падение на скользком полу (на полу могут оказаться пятна разлившегося или вытекшего из оборудования масла);
- падение с высоты;
- наезд технологического транспорта (вагонетки, погрузчики), передвигающегося в рабочей зоне;
- воздействие роботов и манипуляторов при попадании человека в зону их действия;
- разрушение емкостей, находящихся под давлением;
- падение предметов или человека с высоты;
- обрушение строительных конструкций.

Средства защиты от механических опасностей делятся на коллективные и индивидуальные

Средства коллективной защиты от механического травмирования.

- **оградительные устройства** (кожухи, дверцы, щиты, козырьки, планки, барьеры, экраны);
- **предохранительные устройства** (блокировочные, ограничительные);
- **тормозные устройства**;
- **устройства автоматического контроля и сигнализации** (информационные, предупреждающие, аварийные, ответные);
- **устройства дистанционного управления** (стационарные, передвижные);
- **знаки безопасности**.

ГОСТ 12.4.125-83.ССБТ. Средства коллективной защиты работающих от механического травмирования. Классификация.

1 Оградительные устройства

DIMECO

Предохранительные устройства (блокирующие)

Предохранительные устройства

(предназначены для автоматического отключения подвижных частей агрегатов и машин)

клапан предохранительный

концевой выключатель

плавкий предохранитель

2. Предохранительные устройства (ограничительные)

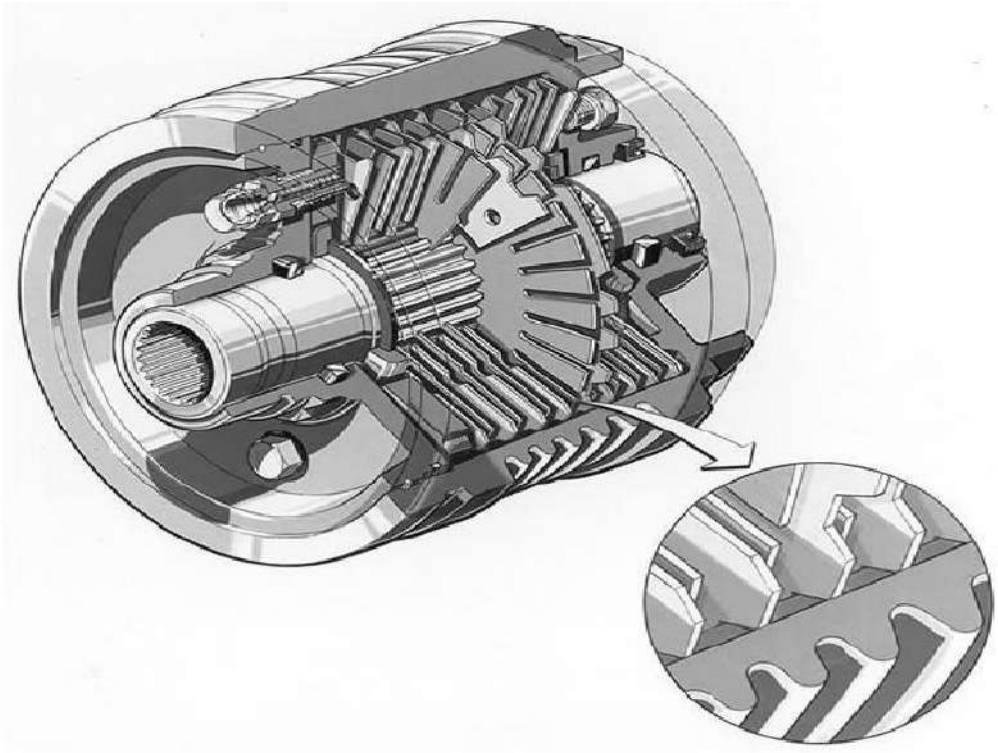

4.Тормозные устройства

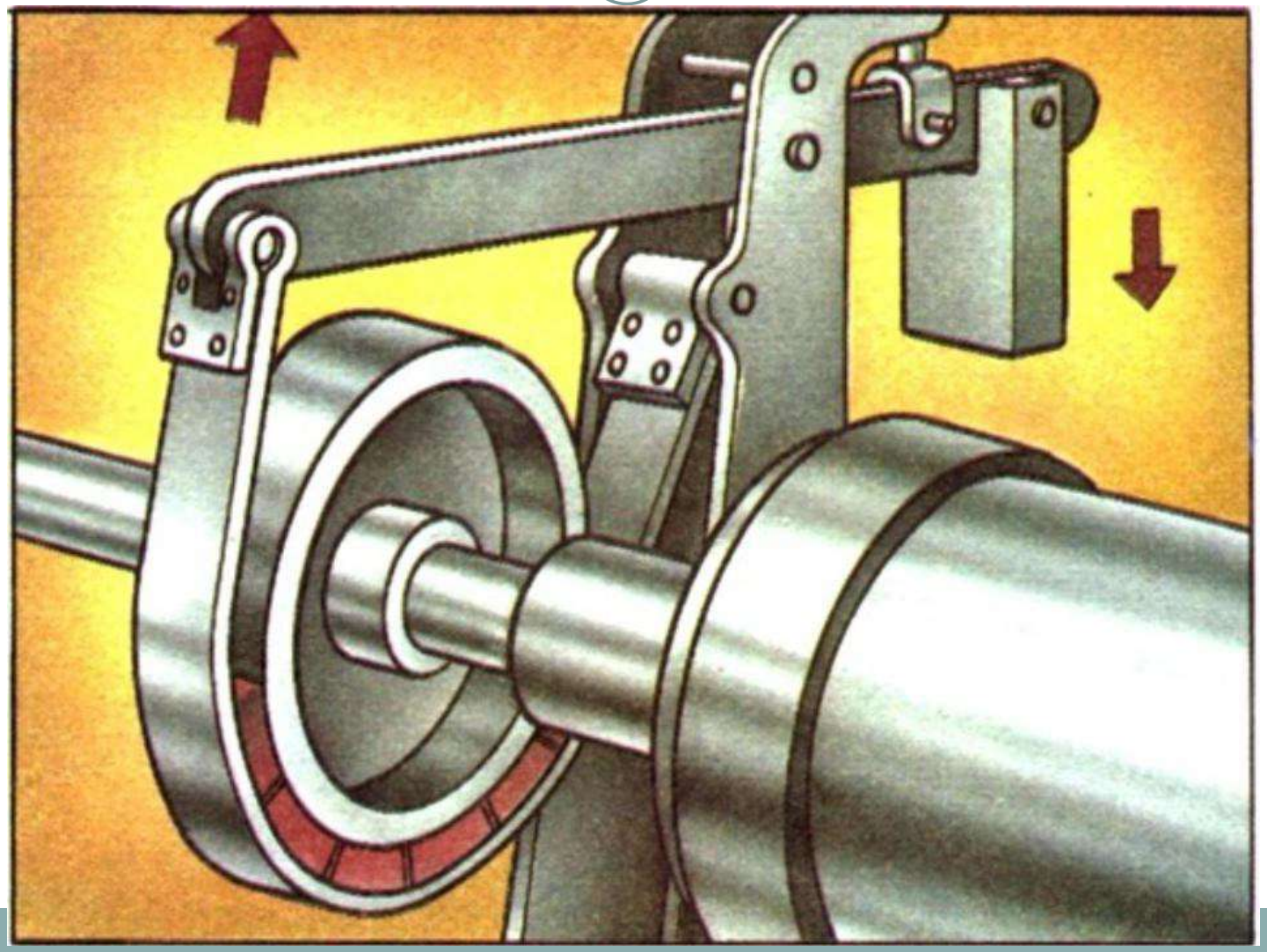

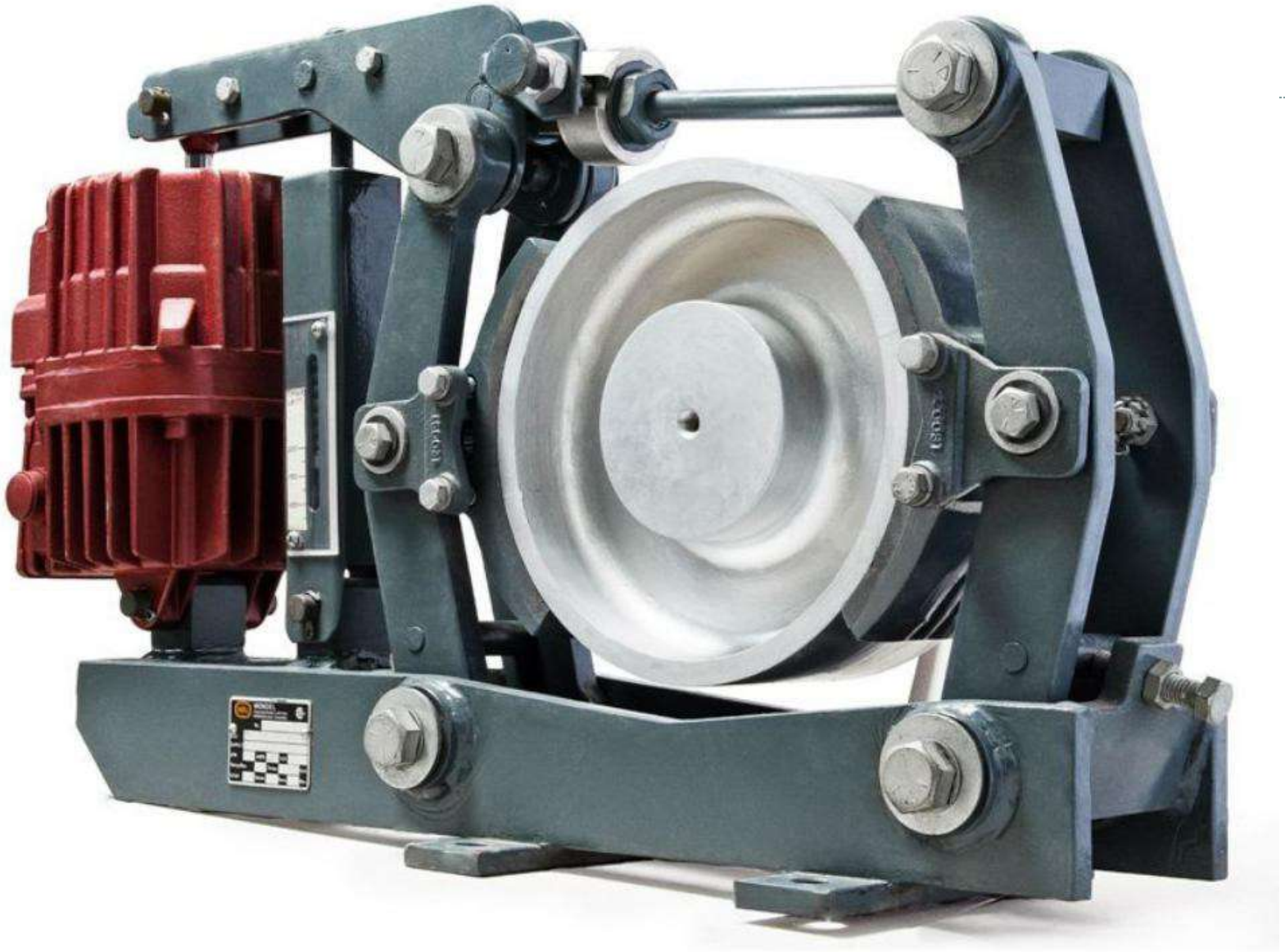

5. Устройства дистанционного управления

Микропереключатели

Магнитный пускатель

6. Знаки безопасности

запрещающие

знаки пожарной безопасности

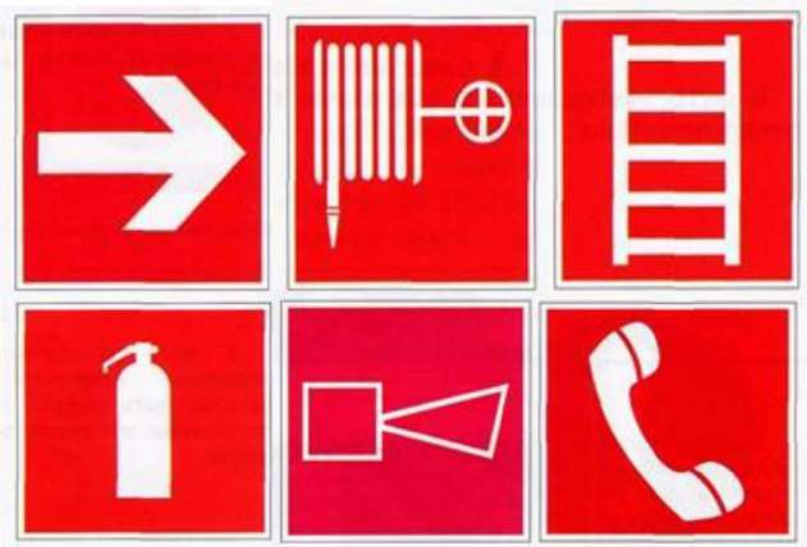

предупреждающие

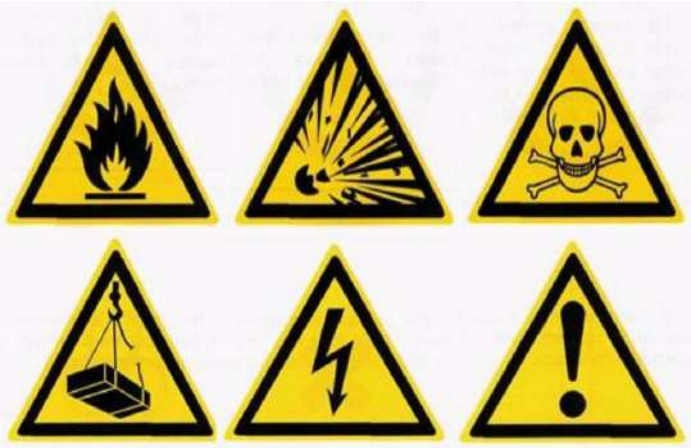

предписывающие

Средства индивидуальной защиты от механического травмирования

- специальная одежда;
- специальная обувь;
- средства защиты рук;
- средства защиты глаз и лица;
- средства защиты головы;
- предохранительные пояса;

- организационные мероприятия (инструктажи, стажировки).

СРЕДСТВА ИНДИВИДУАЛЬНОЙ ЗАЩИТЫ
СРЕДСТВА ЗАЩИТЫ ГЛАЗ
ОЧКИ ЗАЩИТНЫЕ ЗАКРЫТЫЕ
ОЧКИ ЗАЩИТНЫЕ ОТКРЫТЫЕ
СРЕДСТВА ЗАЩИТЫ ГОЛОВЫ
ПОДШЛЕМНИК ПОД ЗАЩИТНУЮ КАСКУ
КАСКА ЗАЩИТНАЯ
СРЕДСТВА ЗАЩИТЫ ОРГАНОВ СЛУХА
НАУШНИКИ ПРОТИВОШУМНЫЕ
ВКЛАДЫШИ ПРОТИВОШУМНЫЕ «БЕРУШИ»
СРЕДСТВА ЗАЩИТЫ РУК
ПЕРЧАТКИ ХАЙКРОН С НИТРИЛОВЫМ ПОКРЫТИЕМ
ПЕРЧАТКИ РЕЗИНОВЫЕ ТЕХНИЧЕСКИЕ
ПЕРЧАТКИ РЕЗИНОВЫЕ ДИЭЛЕКТРИЧЕСКИЕ БЕСШОВНЫЕ
СРЕДСТВА ЗАЩИТЫ ОТ ПАДЕНИЯ С ВЫСОТЫ
ПОЯС МОНТЕРСКИЙ (ЖЕЛЕЗНОДОРОЖНЫЙ)
РУКАВИЦЫ ХЛОПЧАТОБУМАЖНЫЕ
СРЕДСТВА ЗАЩИТЫ ОРГАНОВ ДЫХАНИЯ
РЕСПИРАТОР ПРОТИВОГАЗОВЫЙ
РЕСПИРАТОР ПРОТИВОАЭРОЗОЛЬНЫЙ
РЕСПИРАТОР ПРОТИВОПЫЛЕВОЙ
СТРОП

- СИЗ - это средства, используемые работником для предотвращения или уменьшения воздействия вредных и опасных производственных факторов, а также для защиты от загрязнения. Применяются в тех случаях, когда безопасность работ не может быть обеспечена конструкцией оборудования, организацией производственных процессов, архитектурно-планировочными решениями и средствами коллективной защиты.